Техническое описание,
инструкция по эксплуатации и паспорт

Версия: 11-2026

ПАНЕЛИ
SENS SMART

- **AC 100–240 В**
- **DMX512**
- **RF 2.4 ГГц**
- **DIM/MIX/RGBW**



1. ОСНОВНЫЕ СВЕДЕНИЯ

1.1. Панель Sens SMART (далее — панель) предназначена для управления источниками света DIM/MIX/RGBW, работающими по протоколу DMX512 или по радиоканалу (RF, 2.4 ГГц).
1.2. Основные функции (в зависимости от модификации): включение/выключение света и регулировка яркости (DIM), изменение цветовой температуры (MIX), выбор цвета (RGBW), управление зонами и сценами.
1.3. Управление с помощью сенсорных кнопок и слайдера на корпусе, а также пультами серии SMART по радиоканалу (RF 2.4 ГГц).
1.4. Может использоваться как 4-зонный пульт дистанционного управления для работы с беспроводными устройствами SMART, а также в качестве 4-зонного мастера DMX512.
1.5. Выходной сигнал DMX, соответствует стандартному протоколу DMX512, совместим с оборудованием DMX различных производителей.
1.6. Установка в стандартную монтажную коробку.

2. ОСНОВНЫЕ ТЕХНИЧЕСКИЕ ХАРАКТЕРИСТИКИ

2.1. Общие параметры серии

Артикул	027103	028129	027118	028137	028140	027104
Цвет корпуса	Белый	Черный	Белый	Черный	Белый	Черный
Количество DMX-каналов	4 (DIM)		8 (MIX)		16 (RGBW)	
Напряжение питания	AC 100–240 В					
Максимальный потребляемый ток	0.1 А					
Входной сигнал	Слайдер / RF 2.4 ГГц (радиочастотный)					
Выходной сигнал	DMX512 / RF 2.4 ГГц (радиочастотный)					
Количество зон управления	4					
Дистанция управления по RF, не менее*	10 м					
Диапазон диммирования	0–100% (256 уровней)					
Степень пылевлагозащиты	IP20					
Диапазон рабочих температур окружающей среды**	+5... +45 °C					
Габаритные размеры	86×86×35 мм					

* Металлические сооружения и другие экранирующие конструкции (стены, двери, перекрытия) ухудшают прохождение радиосигнала. На дальность передачи также оказывают влияние сильные источники мешающих радиосигналов и помех, такие как Wi-Fi-роутеры, микроволновые печи и другие излучающие устройства. В бытовых помещениях для надежного управления рекомендуется устанавливать управляющие и исполнительные устройства на расстоянии не более 10–15 м друг от друга. Перед окончательным монтажом рекомендуется проверить работу системы в предполагаемом месте установки.
** Без возникновения условий конденсации влаги.

2.2. Основные размеры

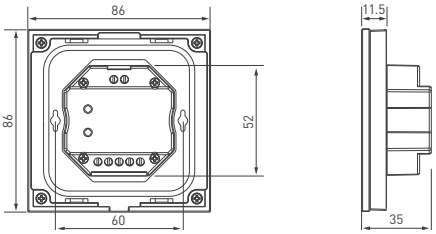

Рис. 1. Габаритный чертеж

Инструкция предназначена для артикулов: 027103, 027104, 027118, 028129, 028137, 028140. Артикулы указаны на момент разработки инструкции. Список действующих артикулов см. на сайте arlight.ru. Дополнение к артикулу в скобках, например (1), (2), (B), означает наличие модификаций товара. Модификации отличаются незначительными улучшениями, не влияющими на основные свойства, параметры и внешний вид товара. Допускается прямая замена модификаций на основной артикул или наоборот без каких-либо условий. Данный материал принадлежит ООО «АРЛАЙТ РУС».

3. УСТАНОВКА, ПОДКЛЮЧЕНИЕ И УПРАВЛЕНИЕ

ВНИМАНИЕ!

Во избежание поражения электрическим током, перед началом работ отключите электропитание! Все работы должны проводиться только квалифицированным специалистом.

3.1. Извлеките панель из упаковки и убедитесь в отсутствии механических повреждений.

3.2. Подключите панель в соответствии со схемой на рис. 2.

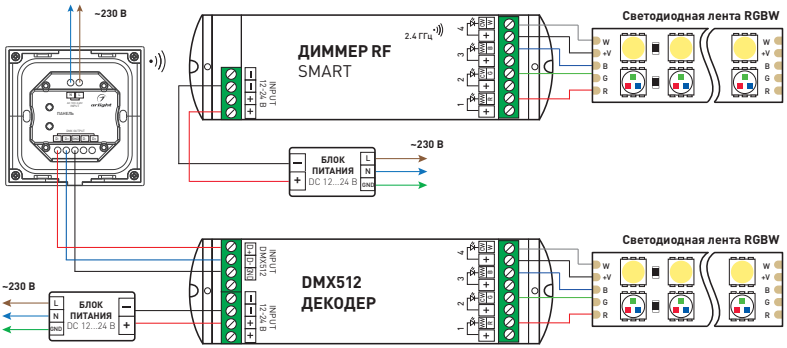

Рис. 2. Схема подключения панели

3.3. Убедитесь, что схема собрана правильно, везде соблюдена полярность подключения, и провода нигде не замыкаются.

3.4. Ознакомьтесь с назначением сенсорных кнопок и слайдеров панели (см. рис. 3).

Power	↗ Включение и выключение света во всех зонах
	↗ Слайдер выбора яркости (слева), цветовой температуры (по центру), цвета (справа)
1 Scene 2 Scene 3 Scene S Scene	↗ Короткое касание — вызов сохраненной сцены ↗ Длительное нажатие (2 с.) — сохранение текущей сцены. Сохранение сцены подтверждается зажиганием светодиодного индикатора рядом с кнопкой **Примечание**. Сцены сохраняются и вызываются одновременно во всех зонах
1 ZONE 2 ZONE 3 ZONE 4 ZONE	↗ Короткое нажатие — включение света в зоне. Если свет в зоне был выключен, он включается в состояние, которое было перед выключением ↗ Длительное нажатие (2 с.) — выключение света в зоне ↗ Чтобы управлять несколькими зонами одновременно, коснитесь последовательно кнопок зон, которыми хотите управлять
BRIGHT	↗ Увеличение или уменьшение яркости (10 уровней)
M MODE	↗ Короткое нажатие — переключение встроенных динамических режимов (при DMX-подключении — 10 шт, при RF-подключении — зависит от используемого RF-контроллера) ↗ Длительное нажатие (2 с.) — циклическая смена динамических режимов
BRIGHT/SPEED	↗ Регулировка яркости/скорости выполнения эффектов динамических режимов (10 уровней)
W White	↗ Короткое нажатие — включение/выключение белого канала ↗ Длительное нажатие — плавная регулировка яркости белого канала

Рис. 3. Назначение сенсорных кнопок

3.5. Включите питание системы, выполните настройку оборудования.

Привязка панели к пульту дистанционного управления (ДУ):

Кнопкой включения/выключения на панели:

- **Привязка.** Включите и выключите свет, затем на панели нажмите и удерживайте кнопку включения/выключения в течение 5 с. Панель перейдет в режим привязки. На пульте ДУ нажмите кнопку включения/выключения (для однозонного пульта) или кнопку зоны (для многозонного пульта). В случае успешной привязки светодиодный индикатор мигнет 3 раза.
- **Удаление.** Включите и выключите свет, затем на панели нажмите и удерживайте кнопку включения/выключения в течение 10 с. В случае успешного удаления привязанных пультов светодиодный индикатор мигнет 6 раз.

Коммутацией питания:

- **Привязка.** Выключите и включите питание панели 2 раза подряд. Панель перейдет в режим привязки. На пульте ДУ нажмите кнопку включения/выключения (для однозонного пульта) или кнопку зоны (для многозонного пульта) 3 раза. В случае успешной привязки светодиодный индикатор мигнет 3 раза.
- **Удаление.** Выключите и включите питание панели 2 раза подряд. На пульте ДУ коротко нажмите кнопку включения/выключения (для однозонного пульта) или кнопку зоны (для многозонного пульта) 5 раз. В случае успешного удаления привязанных пультов светодиодный индикатор мигнет 6 раз.

Привязка панели к RF-контроллеру:

Кнопкой включения/выключения на панели:

- **Привязка.** На контроллере коротко нажмите кнопку «Привязка» (Match/Set), затем на панели нажмите кнопку зоны. Подключенный источник света или индикатор (в зависимости от модификаций устройства) мигнет несколько раз, что означает успешную привязку.
- **Удаление.** На контроллере нажмите и удерживайте кнопку «Привязка» (Match/Set) в течение 5 с. Подключенный источник света или индикатор (в зависимости от модификаций устройства) мигнет несколько раз, что означает успешное удаление привязанных устройств.

Коммутацией питания:

- **Привязка.** Выключите и включите питание контроллера 2 раза подряд. На панели нажмите кнопку зоны 3 раза. Подключенный источник света или индикатор (в зависимости от модификаций устройства) мигнет 3 раза, что означает успешную привязку.
- **Удаление.** Выключите и включите питание панели 2 раза подряд. На панели коротко нажмите кнопку зоны 5 раз. Подключенный источник света или индикатор (в зависимости от модификаций устройства) мигнет 5 раз, что означает успешное удаление привязанных устройств.

3.6. Проверьте работу оборудования:

- Список встроенных динамических режимов:

№	Описание	№	Описание
1	Переключение RGB	6	Плавное появление/затухание RGB
2	Плавный переход RGB	7	Плавное появление/затухание красного
3	Переключение 6 цветов	8	Плавное появление/затухание зеленого
4	Плавный переход 6-цветный	9	Плавное появление/затухание синего
5	Плавный переход желтый-фиолетовый	10	Плавное появление/затухание белого

- Соответствие номеров зон на панели и адресов DMX512:

Артикул	027103 / 028129	027118 / 028137		028140 / 027104			
	–	WW	CW	R	G	B	W
Зона 1	1	1	2	1	2	3	4
Зона 2	2	3	4	5	6	7	8
Зона 3	3	5	6	9	10	11	12
Зона 4	4	7	8	13	14	15	16

3.7. Закрепите панель в месте установки.

- Вставьте широкую отвертку в отверстие в нижней части панели и аккуратно отделите монтажную рамку от панели.
- Зафиксируйте монтажную рамку в подрозетнике при помощи винтов.
- Вставьте панель в монтажную коробку, наденьте ее сверху на монтажную рамку и защелкните.

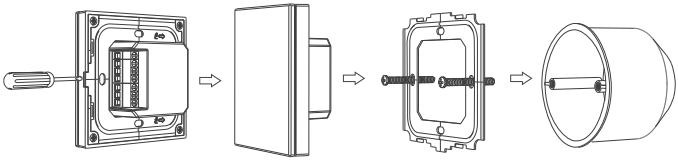

Рис. 4. Монтаж панели

4. ОБЯЗАТЕЛЬНЫЕ ТРЕБОВАНИЯ И РЕКОМЕНДАЦИИ ПО ЭКСПЛУАТАЦИИ

ВНИМАНИЕ!

Несоблюдение правил эксплуатации может привести к выходу устройства из строя, поражению электрическим током или возгоранию.

4.1. Соблюдайте условия эксплуатации оборудования:

- эксплуатация только внутри помещений;
- температура окружающего воздуха от +5 до +45 °C;
- относительная влажность воздуха не более 90% при +20 °C, без конденсации влаги;

4.2. Не допускается установка вблизи нагревательных приборов или горячих поверхностей.

4.3. Не допускайте попадания воды или воздействия конденсата на устройство.

4.4. Перед включением системы убедитесь, что схема собрана правильно, соединения выполнены надежно, замыкания отсутствуют. Замыкание в проводах может привести к отказу оборудования.

4.5. Возможные неисправности и методы их устранения

Неисправность	Причина	Метод устранения
Панель управления не работает в качестве пульта дистанционного управления	Панель не привязана к контроллеру	Привяжите панель управления к контроллеру
	Панель управления находится слишком далеко от контроллера	Уменьшите дистанцию между панелью управления и контроллером
Дистанция устойчивой работы панели управления в качестве беспроводного пульта управления менее 10 м	Экранирование радиосигнала стеной или металлической поверхностью	Устраните причину экранирования радиосигнала, перенесите панель в место, исключающее экранирование
Не выполняется управление по шине DMX	Панель не привязана к контроллеру	Привяжите панель управления к контроллеру
	Панель управления находится слишком далеко от контроллера	Уменьшите дистанцию между панелью управления и контроллером
Управление по шине DMX выполняется нестабильно	Большая длина кабеля шины DMX	По возможности сократите длину кабеля
	Неправильная топология шины DMX	Шина DMX должна иметь топологию «луч». Для построения шины с топологией «звезда» или «дерево», применяйте разветвители сигналов DMX
	Использован кабель, не предназначенный для передачи сигналов DMX	Используйте кабель, специально предназначенный для передачи DMX-сигнала
	К шине DMX подключено более 32 устройств	Используйте разветвители DMX-сигналов

5. ТРЕБОВАНИЯ БЕЗОПАСНОСТИ

5.1. Монтаж оборудования должен выполняться квалифицированным специалистом с соблюдением требований техники безопасности, пожарной безопасности, ПУЭ и других нормативных документов.
5.2. Внимательно изучите данное руководство и неукоснительно следуйте всем требованиям и рекомендациям.
5.3. Линия 230 В, к которой подключается оборудование, должна быть исправна и защищена автоматическим выключателем соответствующего номинала и устройством защитного отключения (УЗО).
5.4. Перед монтажом убедитесь, что все оборудование обесточено.
5.5. Не допускается монтаж оборудования, если обнаружены трещины или другие повреждения его корпуса.
5.6. Если при включении изделие не заработало должным образом, воспользуйтесь таблицей возможных неисправностей, приведенной выше. Если самостоятельно устранить неисправность не удалось, обесточьте оборудование и свяжитесь с поставщиком.
5.7. Незамедлительно прекратите эксплуатацию оборудования и отключите электропитание при возникновении следующих ситуаций:
- появление постороннего запаха;
- чрезмерное повышение температуры изделия или питающих кабелей;
- дым или нехарактерный звук;
- повреждение или нарушение изоляции кабеля или корпуса изделия.

6. ГАРАНТИЙНЫЕ ОБЯЗАТЕЛЬСТВА

6.1. Изготовитель гарантирует соответствие изделия требованиям действующей технической документации и обязательным требованиям государственных стандартов.
6.2. Гарантийный срок изделия — 60 месяцев с даты передачи потребителю, если иное не предусмотрено договором. Если дату передачи установить невозможно, гарантийный срок исчисляется с даты изготовления изделия.
6.3. В случае выхода изделия из строя потребитель вправе предъявить требования в течение гарантийного срока при наличии товарного или кассового чека, а также отметки о продаже в паспорте изделия.
6.4. Требования предъявляются по месту приобретения изделия.
6.5. Гарантийные обязательства не распространяются на изделия, имеющие механические повреждения или признаки нарушения потребителем правил хранения, транспортирования или эксплуатации.
6.6. Изготовитель вправе вносить в конструкцию изделия и встроенное программное обеспечение (прошивку) изменения, не ухудшающие качество изделия и его основные параметры.
6.7. Расходы на транспортировку вышедшего из строя изделия оплачиваются потребителем.

7. ТРАНСПОРТИРОВАНИЕ И ХРАНЕНИЕ

7.1. Размещение и крепление в транспортных средствах упакованных изделий должны обеспечивать их устойчивое положение, исключать возможность ударов друг о друга, а также о стенки транспортных средств.
7.2. После транспортировки при отрицательных температурах, перед включением, изделие должно быть выдержано в упаковке в нормальных условиях не менее 6 часов.
7.3. Изделия должны храниться в сухом помещении в заводской упаковке при температуре окружающей среды от 0 до +50 °С и влажности не более 70% при отсутствии в воздухе паров кислот, щелочей и других агрессивных примесей.

8. КОМПЛЕКТАЦИЯ

8.1. Панель — 1 шт.
8.2. Техническое описание, инструкция по эксплуатации и паспорт — 1 шт.
8.3. Упаковка — 1 шт.

9. СВЕДЕНИЯ ОБ УТИЛИЗАЦИИ

9.1. По истечении срока службы (эксплуатации) изделие не представляет опасности для жизни, здоровья людей и окружающей среды.
9.2. Утилизация осуществляется в соответствии с требованиями действующего законодательства.

10. СВЕДЕНИЯ О РЕАЛИЗАЦИИ И СЕРТИФИКАЦИИ

10.1. Цена изделия договорная, определяется при заключении договора.
10.2. Предпродажной подготовки изделия не требуется.
10.3. Изделие сертифицировано согласно ТР ТС. Информация о сертификации нанесена на упаковку.

11. ИНФОРМАЦИЯ О ПРОИСХОЖДЕНИИ ТОВАРА

11.1. Изготовлено в КНР.
11.2. Изготовитель: Heilongjiang Arlight Trade Company Limited (Хэйлунцзян Арлайт Трейд Компани Лимитед)
China, Heilongjiang Province (DZ), Heihe City, Cooperation Zone, Small and Medium-sized Enterprise Service Centre, Supporting Services Building, Room 308.
Офис 308, Здание службы поддержки, Центр обслуживания малого и среднего предпринимательства, зона сотрудничества Хэйхэ, провинция Хэйлунцзян (ДЗ), Китай.
11.3. Импортер: ООО «Арлайт РУС», адрес: 101000, г Москва, Уланский пер., д. 22, стр. 1, пом. I, этаж 5, офис 501.
11.4. Дату изготовления см. на корпусе изделия (или на упаковке).

12. ОТМЕТКА О ПРОДАЖЕ

Модель: _____

Дата продажи: _____

М. П.

Продавец: _____

Потребитель: _____

Более подробная информация об изделии представлена на сайте arlight.ru

ТР ТС 004/2011
ТР ТС 020/2011